40W 充电电源系列

•适用于铅酸电池充电
•交流断电时自动切换到电池供电
(UPS功能)
•交流输入故障信号
•电池过放电信号
•保护功能：过载/过压/短路保护
•5年保修
•S030 129×98×40(mm)

输入电压范围.....85～264VAC(120～370VDC)
交流输入频率.....47～63Hz
输入启动冲击电流....20A/115V,40A/230V(冷态时)
输入漏电流.....＜1mA/230VAC
电网调整率(满载时)..≤±0.5%
输出电压可调范围....V1:额定输出电压的±5%
V2:不可调
输出过载保护.....内置IC保护，打嗝模式，自动恢复
输出过压保护.....115～150%，打嗝模式，自动恢复
绝缘强度.....I/P-O/P:3.0KVAC/1min
I/P-F/G:1.5KVAC/1min
O/P-F/G:0.5KVAC/1min
上升时间.....满负载时为50ms(典型值)
保持时间.....满负载时为20ms(典型值)
工作温度.....－20℃～＋50℃
安规标准.....设计参照GB4943,UL60950,EN60950
EMC 标准.....设计参照GB9254,EN55022 classB,EN55024
EN61000-3-2,3,EN61000-4-2,3,4,5,6,8,11
冷却方式.....自然冷却

型号	直流输出		纹波	效率
LD40W-SB-13.8	13.8V	2.9A	120mV	78%
	13.4V	0.23A(Charger)		
LD40W-SB-27.6	27.6V	1.4A	150mV	76%
	26.5V	0.16A(Charger)		

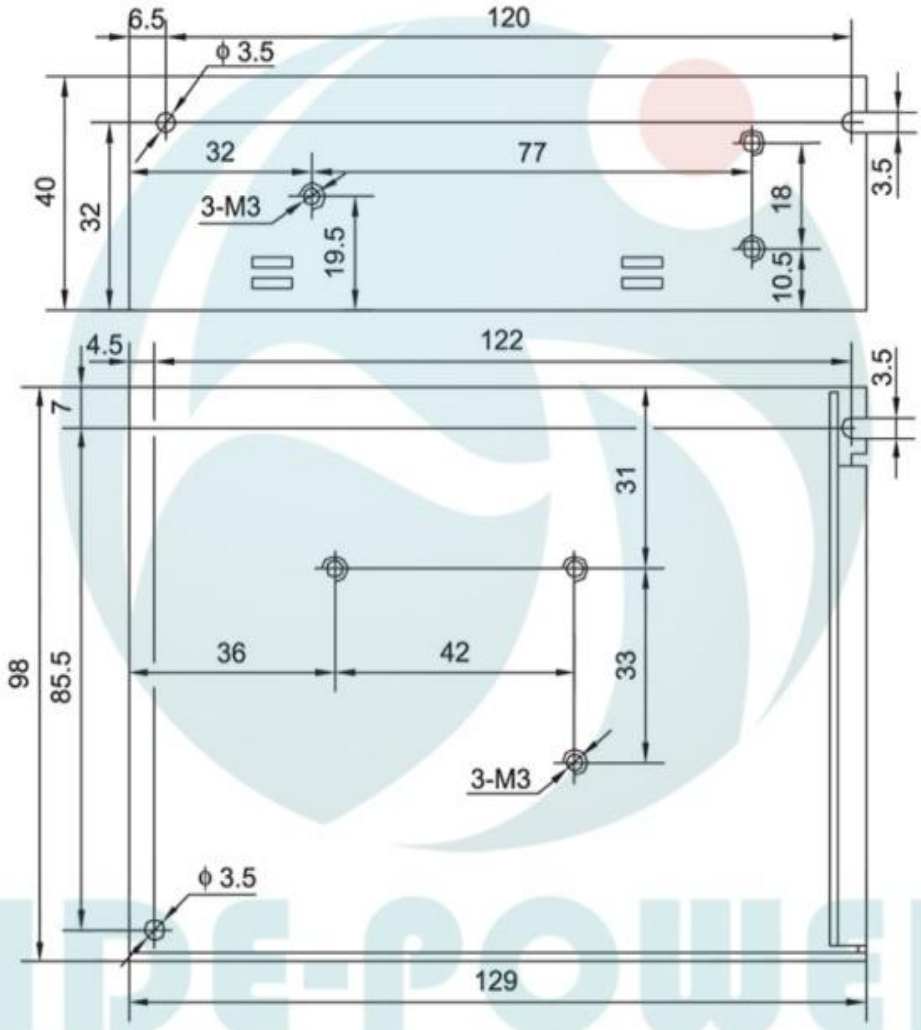
6.5
120
ϕ 3.5
32
77
40
32
3-M3
19.5
18
3.5
10.5
4.5
122
3.5
7
31
98
85.5
36
42
33
3-M3
ϕ 3.5
129

S030